VULKAN COUPLINGS

T SERIES

ТЕХНИЧЕСКИЕ ДАННЫЕ

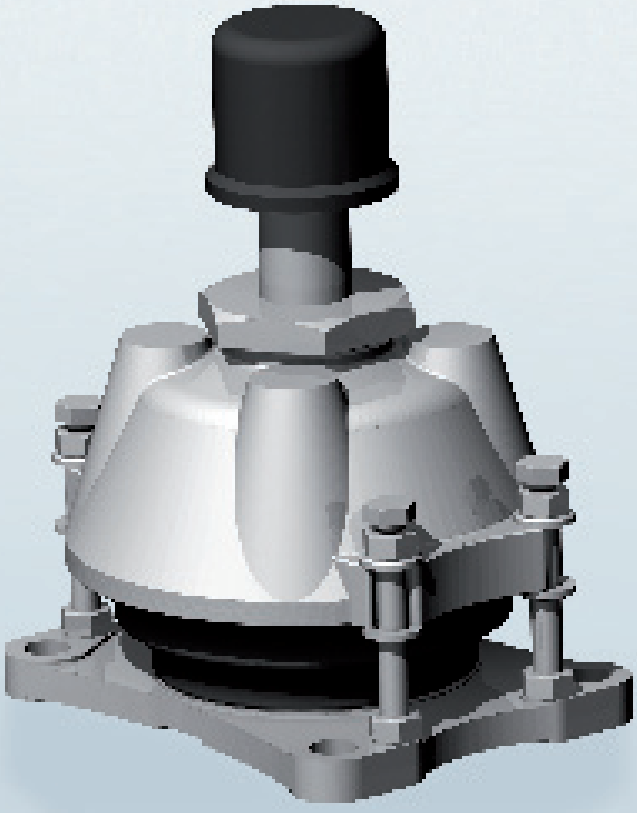

ПОЛОЖЕНИЕ О ДОСТОВЕРНОСТИ

Данный каталог заменяет все предыдущие издания, прошлые тиражи теперь недействительны. Компания VULKAN сохраняет за собой право на внесение поправок и изменений, связанных с новыми разработками. Новые данные применимы только к соединительным муфтам, которые были заказаны после внесения вышеупомянутых поправок или изменений. Пользователь обязан удостовериться в том, что используется новейшее издание каталога. Соответствующее издание каталога можно найти на веб-сайте компании VULKAN www.vulkan.com.

Сведения, содержащиеся в этом каталоге, соответствуют техническим стандартам, используемым компанией VULKAN в текущее время, при указанных условиях в соответствии с пояснениями. Принятие решений и составление выводов о поведении системы относится к исключительной ответственности лица, ответственного за силовую установку.

В выполненном компанией VULKAN анализе крутильных колебаний обычно принимается во внимание только механическая часть упруго-массовой системы. Компания VULKAN производит исключительно компоненты систем и не несет совокупной ответственности за анализ крутильно-колебательной системы (в стационарном либо переходном режиме). Точность анализа зависит как от точности используемых данных, так и от данных, предоставленных компании VULKAN, соответственно режиму.

Компания сохраняет за собой право на внесение изменений, связанных с дальнейшими техническими нововведениями. При возникновении вопросов или запросов просьба обращаться в компанию VULKAN.

По состоянию на 08/2010

Производитель сохраняет за собой право на тиражирование, переиздание и перевод.
Мы сохраняем за собой право на изменение размеров и конструкций без предварительного уведомления.

УПРУГИЕ ОПОРЫ СЕРИИ Т
СОДЕРЖАНИЕ

02 Страница

УПРУГИЕ ОПОРЫ СЕРИИ Т
ПОЛОЖЕНИЕ О ДОСТОВЕРНОСТИ

03 Страница

УПРУГИЕ ОПОРЫ СЕРИИ Т
СОДЕРЖАНИЕ

04 Страница

УПРУГИЕ ОПОРЫ СЕРИИ Т
ХАРАКТЕРИСТИКИ И ОПИСАНИЕ

06 Страница

УПРУГИЕ ОПОРЫ СЕРИИ Т
ПЕРЕЧЕНЬ ТЕХНИЧЕСКИХ ДАННЫХ

07 Страница

УПРУГИЕ ОПОРЫ СЕРИИ Т
РАЗМЕРЫ/МАССЫ

07 **Исполнение HA - HA/DS**
08 **Исполнение CB - CB/DS**
09 **Исполнение ST**

10 Страница

УПРУГИЕ ОПОРЫ СЕРИИ Т
ГРАФИКИ ЗАВИСИМОСТИ ПРОГИБА ОТ НАГРУЗКИ

10 **График зависимости прогиба от вертикальной нагрузки T35**
10 **График зависимости прогиба от вертикальной нагрузки T50**
11 **График зависимости прогиба от вертикальной нагрузки T60**
11 **График зависимости прогиба от вертикальной нагрузки T75**
12 **График зависимости прогиба от вертикальной нагрузки T90**
12 **График зависимости прогиба от вертикальной нагрузки T140**
13 **График зависимости прогиба от вертикальной нагрузки T230**

УПРУГИЕ ОПОРЫ СЕРИИ T
ХАРАКТЕРИСТИКИ И ОПИСАНИЕ

СЕРИЯ T
Диапазон нагрузки: 3,00 – 120,00 кН

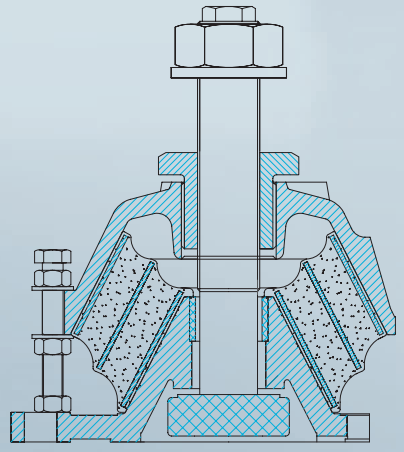

HA – HA/DS
Исполнение с регулировкой высоты для компенсации деформации резинового элемента по мере старения. Используется в главных двигательных установках.

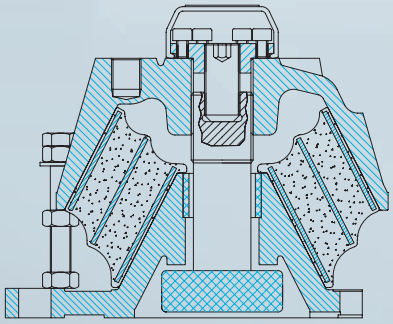

ST
Стандартное исполнение. Главным образом используется в генераторных и железнодорожных установках.

Описание

Упругие опоры серии T, обладающие высокой гибкостью, специально предназначены для обеспечения максимальной изоляции и высочайшего уровня комфорта и отличаются улучшенными параметрами безопасности и выпускаются в виде ряда конструктивных исполнений.
Нагрузка приходится на каучуковые элементы, работающие на сдвиг и сжатие. Для обеспечения удовлетворительной регулировки вибрации установленной на опоры машины предусмотрен ряд каучуковых составов.

Технические характеристики

Высокоэластичные упругие опоры серии T выпускаются для нагрузок в диапазоне от 3 до 120 кН.

Амортизирующий элемент упругих опор серии T выполнен из натурального каучука (NR). Благодаря этому опоры работают при температуре окружающего воздуха от -20 °C до +70 °C.

Такие конструктивные особенности, как устройства предварительного напряжения, обеспечивают ускорение процессов монтажа и снижение коэффициента деформации благодаря предварительному нагружению каучука.

Несколько исполнений опоры полностью удовлетворяют потребности заказчика и упрощают установку, в том числе с помощью внутреннего предохранительного устройства, которое ограничивает вертикальное и радиальное движение.

Предохранительное устройство

TВнутренний ограничитель обеспечивает безопасность блока в случае отказа резиновой детали и предотвращает чрезмерные деформации в результате предельных движений машины на опорах.

Применение

Возвратно-поступательные поршневые двигатели - Судовые электрогенераторы - Дизель-электрические двигательные установки - одиночные или двойные подвески.

Сертификация

Регистр Ллойда (Lloyd's Register of Shipping), Американское бюро судоходства (American Bureau of Shipping), Норвежское классификационное общество (Det Norske Veritas), Бюро Веритас (Bureau Veritas).

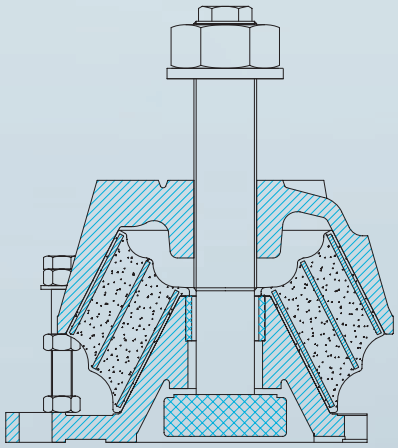

CB – CB/DS
Версия с центральным болтом. Для вспомогательных приводов.

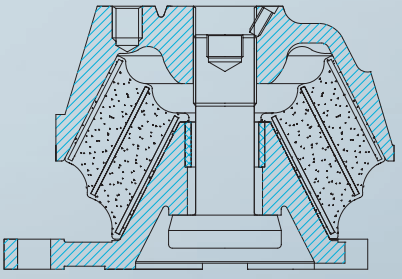

DH
Версия для палубы надстройки. Идеально подходит для установки палуб в судостроении.

УПРУГИЕ ОПОРЫ СЕРИИ T

ПЕРЕЧЕНЬ ТЕХНИЧЕСКИХ ДАННЫХ

Группа размеров	Жесткость при сдвиге	Мин. вертикальная статическая нагрузка	Макс. вертикальная статическая нагрузка	Деформация при макс. вертикальной нагрузке	Частота собственных колебаний при номинальной нагрузке	„Вертикальная стати-ческая жесткость при номинальной нагрузке“
	°Sh	кН	кН	мм	Гц	кН/мм
T35	45	1,42	17,00	12,00	5,50	1,45
T35	55	2,12	23,40	11,00	5,68	2,13
T35	65	3,00	31,50	10,50	5,81	3,00
T60	45	2,78	32,00	11,50	5,56	2,78
T60	55	4,00	42,00	10,50	5,81	4,00
T60	65	5,89	56,00	9,50	6,11	5,89
T50	45	1,57	22,00	14,00	5,04	1,57
T50	55	2,23	29,00	13,00	5,23	2,23
T50	65	3,18	35,00	11,00	5,68	3,18
T90	45	3,21	45,00	14,00	5,04	3,21
T90	55	4,80	60,00	12,50	5,33	4,80
T90	65	6,52	75,00	11,50	5,56	6,52
T75	45	3,43	48,00	14,00	5,04	3,43
T75	55	5,22	60,00	11,50	5,56	5,22
T75	65	7,30	73,00	10,00	5,96	7,30
T140	45	7,92	99,00	12,50	5,33	7,92
T140	55	12,50	125,00	10,00	5,96	12,50
T140	65	15,00	135,00	9,00	6,28	15,00
T230	55	8,53	145,00	17,00	4,57	8,53
T230	65	13,46	175,00	13,00	5,23	13,46

В связи со свойствами каучука допустимое отклонение для вертикальной статической нагрузки и вертикальной статической жесткости может составлять +/- 15%.

УПРУГИЕ ОПОРЫ СЕРИИ T

РАЗМЕРЫ/МАССЫ

Версия HA – HA/DS

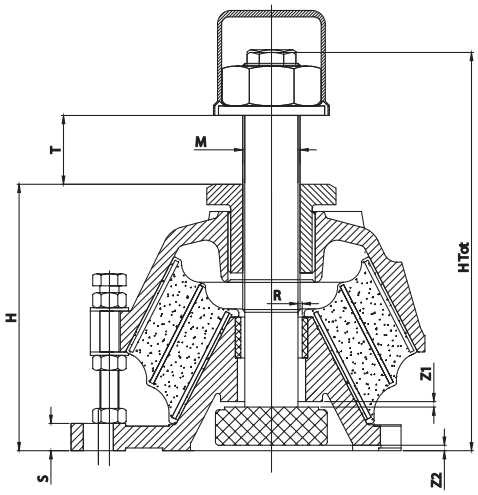

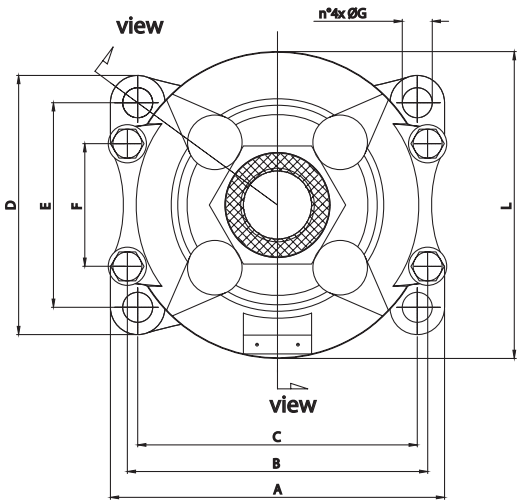

Группа размеров	Размеры																Масса
	A	B	C	D	E	F	G	H	H Tot	L	M	R	S	T	Z1	Z2	M
	мм	мм	мм	мм	мм	мм	мм	мм	мм	мм		мм	мм	мм	мм	мм	Кг
T35	230	190	190	180	140	84	18	151,5	219,5	195	M27	2,5	18	30	4	4	16,5
T60	230	190	190	180	140	84	18	151,5	219,5	195	M27	2,5	18	30	4	4	16,5
T50	245	218	205	190	150	100	22	195,0	298,0	225	M42	3,0	20	50	4	4	22,0
T90	245	218	205	190	150	100	22	195,0	298,0	225	M42	3,0	20	50	4	4	22,0
T75	370	339	310	300	240	140	30	226,5	366,0	335	M48	4,0	30	46	6	6	65,0
T140	370	339	310	300	240	140	30	226,5	366,0	335	M48	4,0	30	46	6	6	65,0
T230	430	390	360	395	325	190	32	258,0	395,0	395	M56	4,0	30	100	6	6	100,0

УПРУГИЕ ОПОРЫ СЕРИИ T

РАЗМЕРЫ/МАССЫ

Версия CB – CB/DS

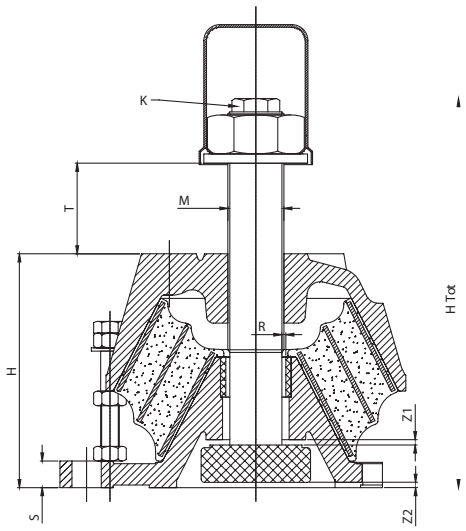

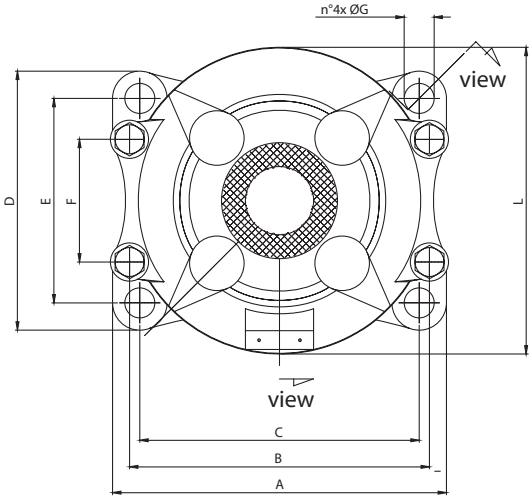

Группа размеров	Размеры															Масса
	A	B	C	D	E	F	G	H	H Tot	M	R	S	T	Z1	Z2	M
	мм	мм	мм	мм	мм	мм	мм	мм	мм		мм	мм	мм	мм	мм	Kг
T35	230	190	190	180	140	84	18	132,5	194	M27	2,5	18	24	4	4	16,5
T60	230	190	190	180	140	84	18	132,5	194	M27	2,5	18	24	4	4	16,5
T50	245	218	205	190	150	100	22	175,0	292	M42	3,0	20	68	4	4	22,0
T90	245	218	205	190	150	100	22	175,0	292	M42	3,0	20	68	4	4	22,0
T75	370	339	310	300	240	140	30	214,0	325	M48	4,0	30	45	6	6	65,0
T140	370	339	310	300	240	140	30	214,0	325	M48	4,0	30	45	6	6	65,0
T230	430	390	360	395	325	190	32	228,0	383	M56	4,0	30	72	6	6	100,0

Исполнение ST

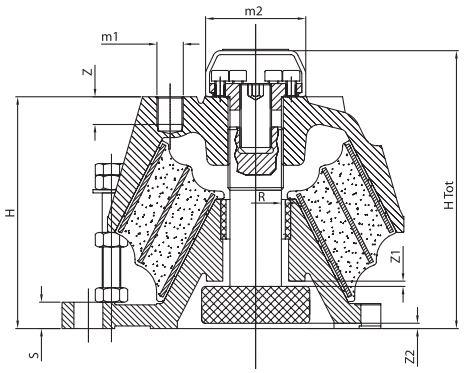

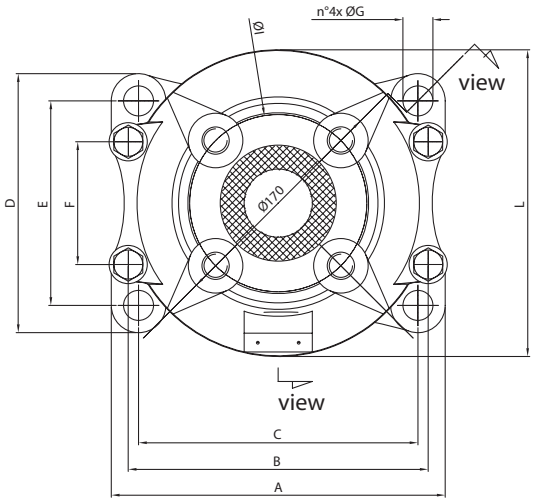

Группа размеров	Размеры																Масса
	A мм	B мм	C мм	D мм	E мм	F мм	G мм	H мм	H Tot мм	m1	m2 мм	R мм	S мм	Z мм	Z1 мм	Z2 мм	M Kг
T50	245	218	205	190	150	100	22	175	210	M20	76	3	20	21	4	4	20,5
T90	245	218	205	190	150	100	22	175	210	M20	76	3	20	21	4	4	20,5
T75	370	339	310	300	240	140	30	211	251	M24	86	4	30	29	6	6	64,0
T140	370	339	310	300	240	140	30	211	251	M24	86	4	30	29	6	6	64,0

УПРУГИЕ ОПОРЫ СЕРИИ T

ГРАФИКИ ЗАВИСИМОСТИ ПРОГИБА ОТ НАГРУЗКИ

График зависимости прогиба от вертикальной нагрузки T35

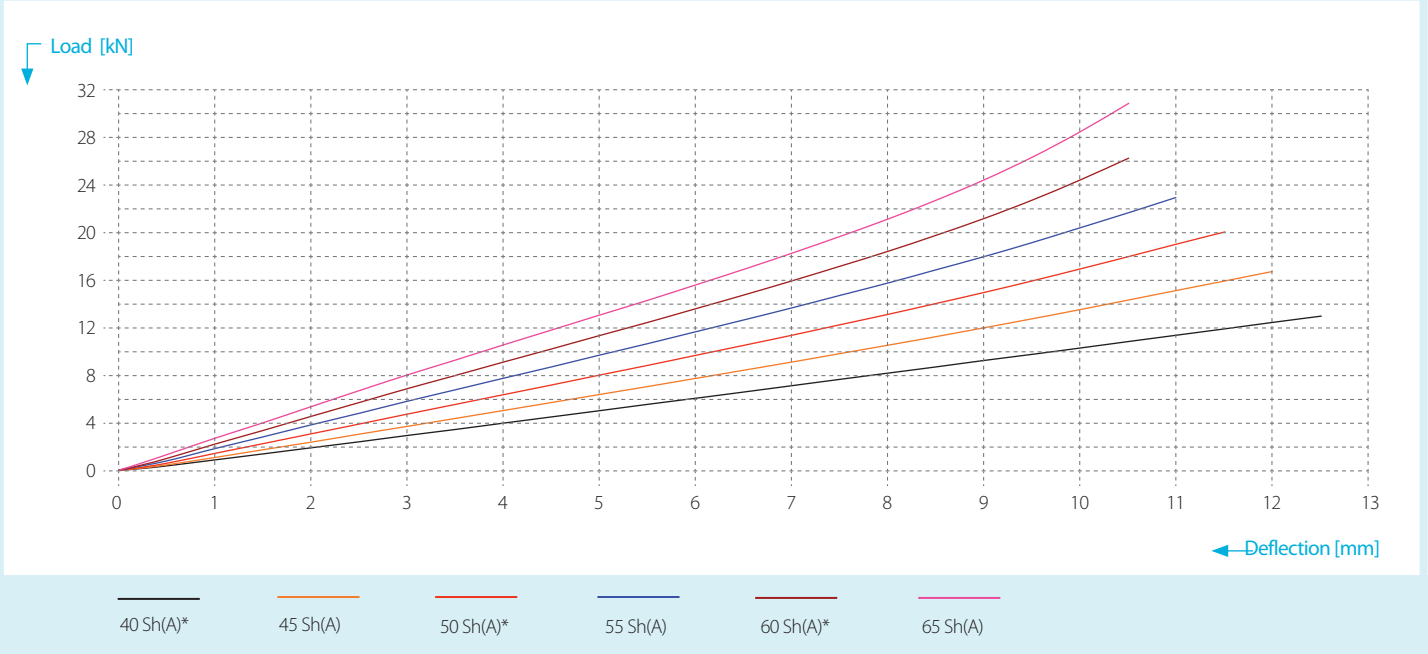

Примечание: * = может быть поставлено под заказ. Просьба обращаться в центральный офис.

График зависимости прогиба от вертикальной нагрузки T50

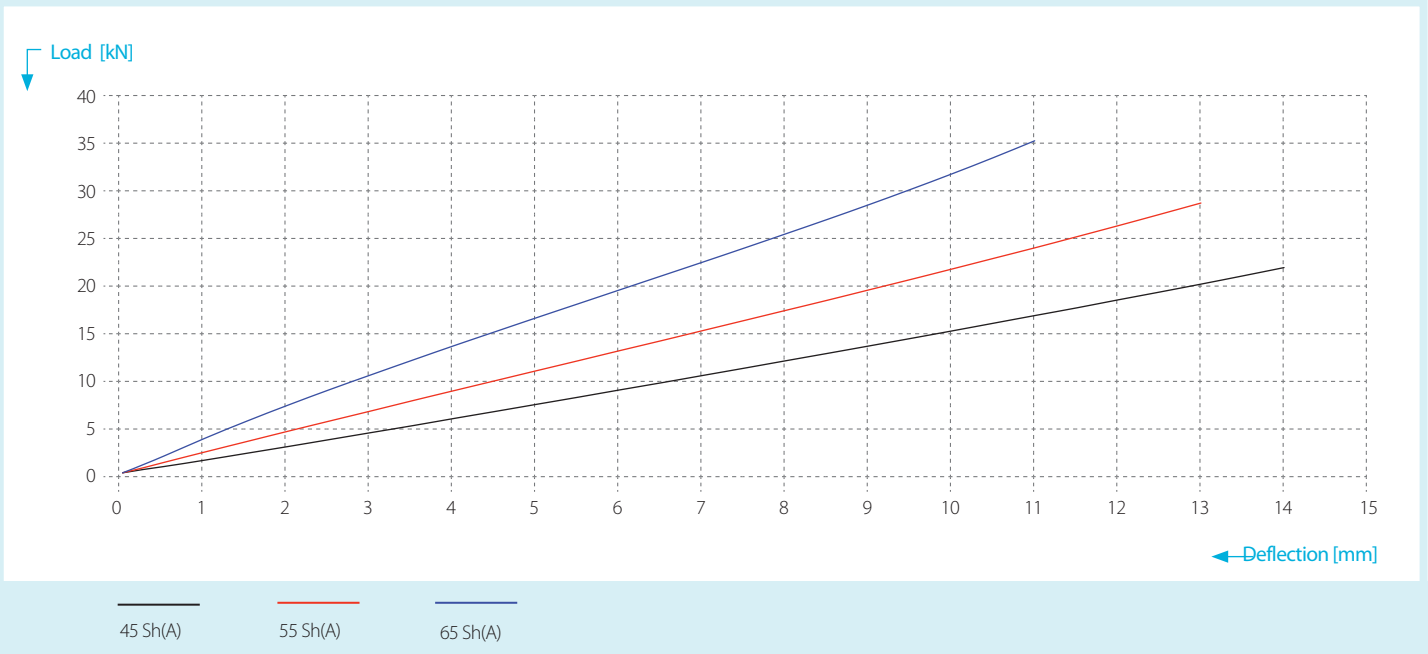

График зависимости прогиба от вертикальной нагрузки T60

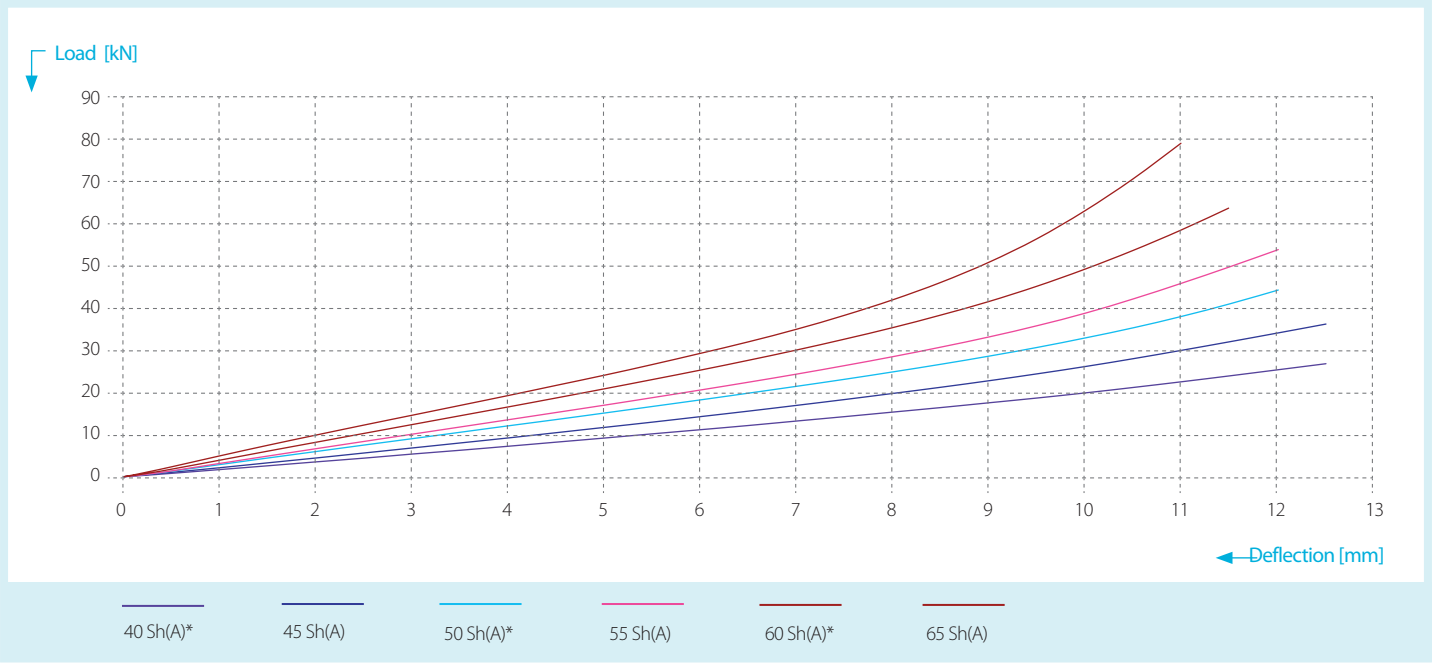

Примечание: * = может быть поставлено под заказ. Просьба обращаться в центральный офис.

График зависимости прогиба от вертикальной нагрузки T75

УПРУГИЕ ОПОРЫ СЕРИИ T

ГРАФИКИ ЗАВИСИМОСТИ ПРОГИБА ОТ НАГРУЗКИ

График зависимости прогиба от вертикальной нагрузки T90

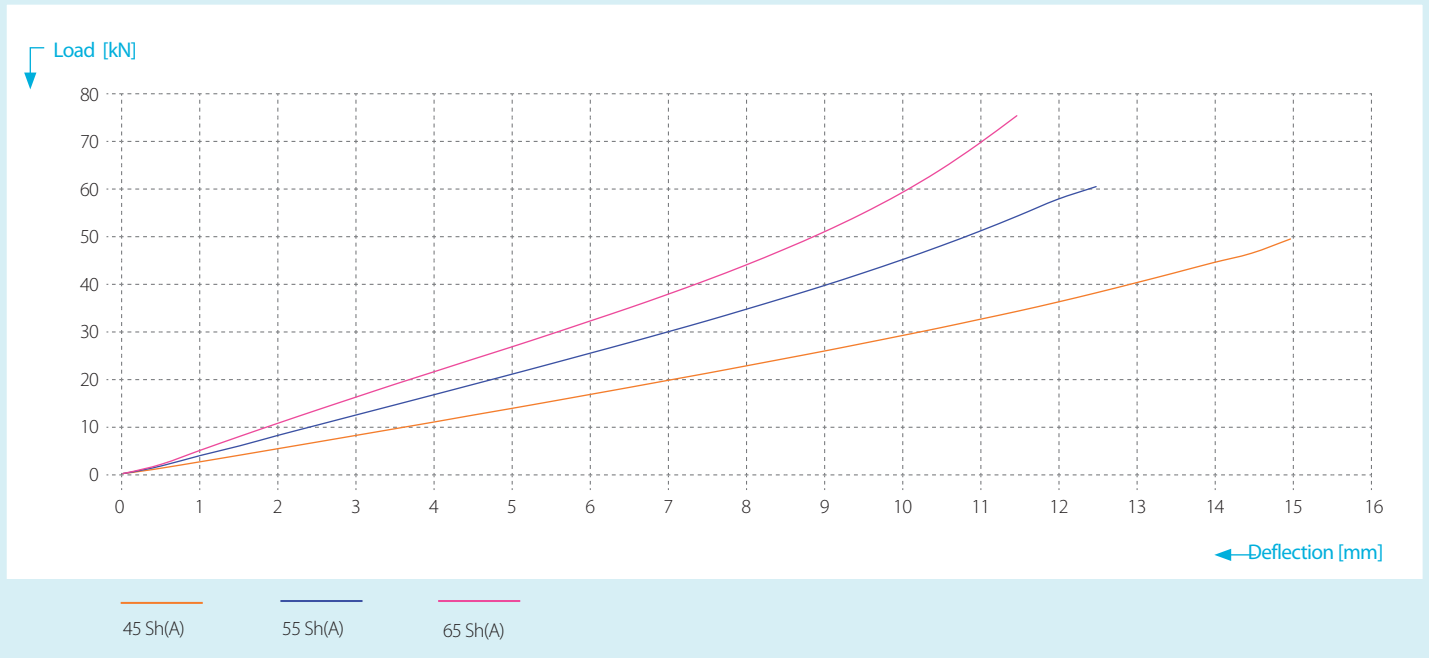

График зависимости прогиба от вертикальной нагрузки T140

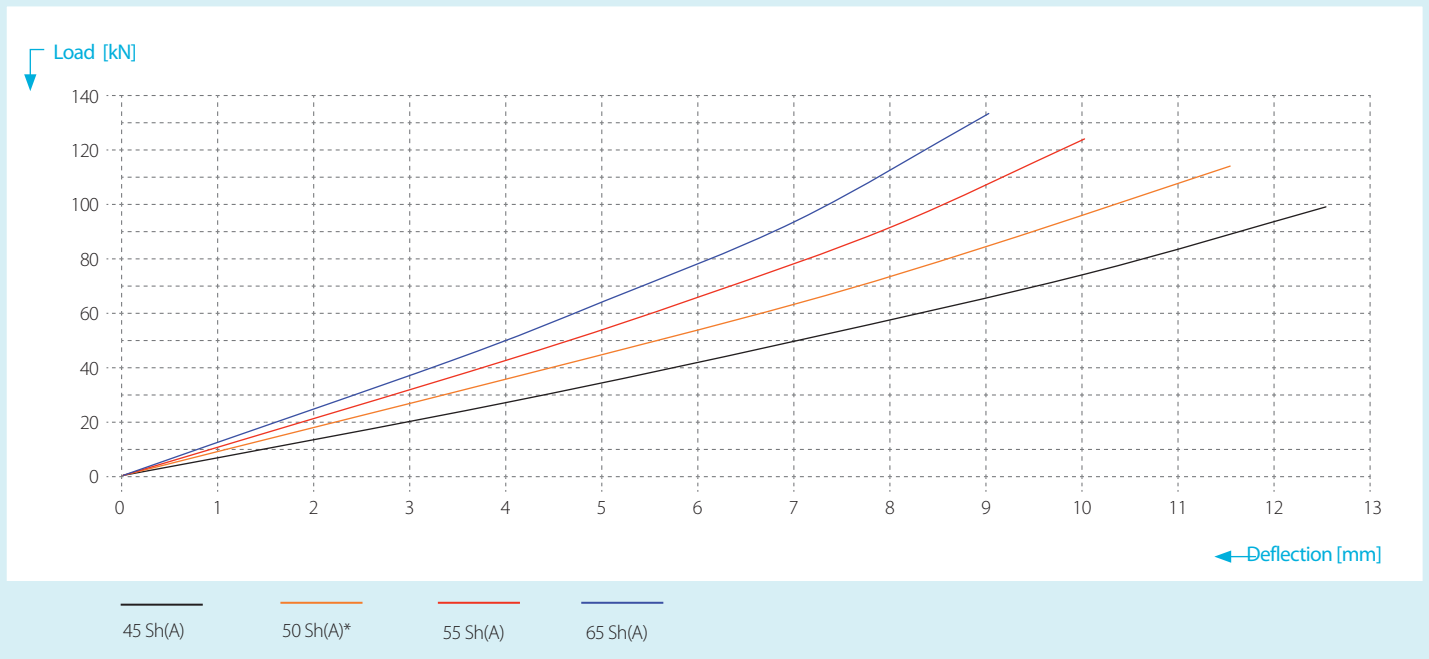

Примечание: * = может быть поставлено под заказ. Просьба обращаться в центральный офис.

График зависимости прогиба от вертикальной нагрузки T230

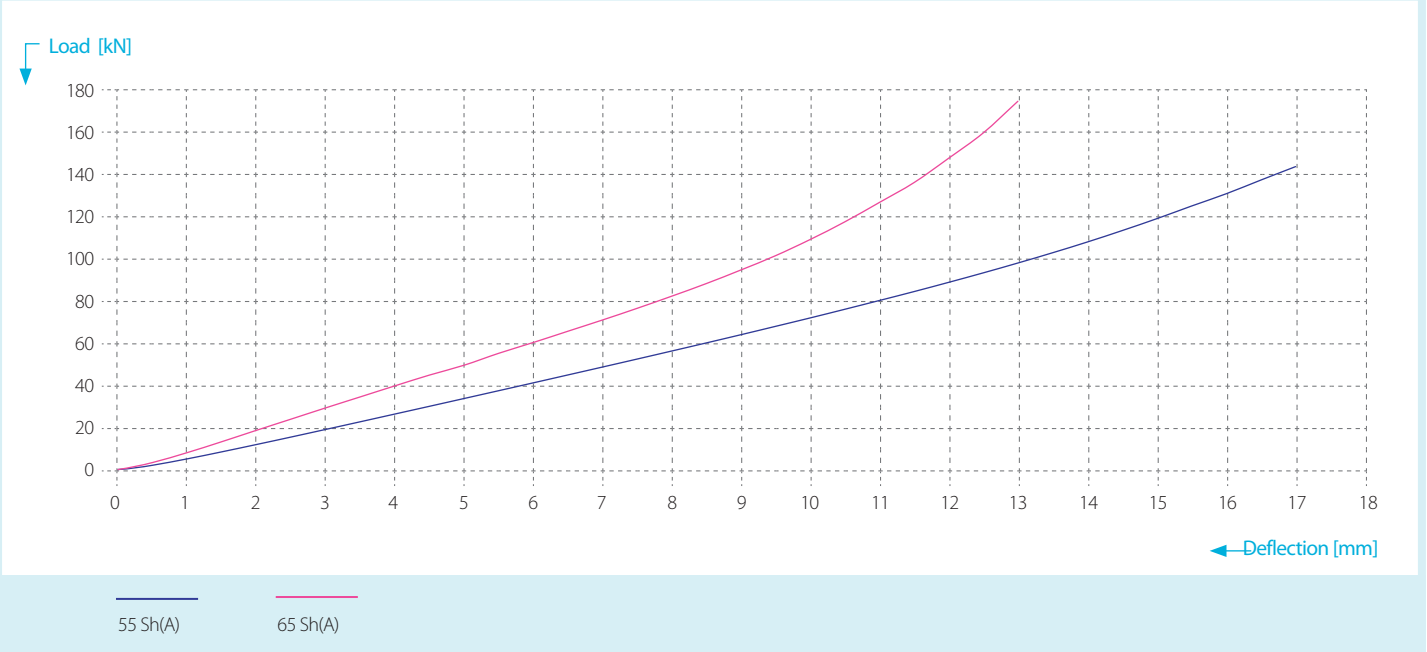

УПРУГИЕ ОПОРЫ СЕРИИ T

ПРИМЕЧАНИЕ

VULKAN COUPLINGS

Головной офис / Head Office:
VULKAN Kupplungs- und Getriebebau Bernhard Hackforth GmbH & Co. KG | Heerstraße 66 | 44653 Herne | Germany
Тел. / Phone + 49 (0) 2325 922-0 | Факс / Fax + 49 (0) 2325 71110 | Эл. почта / Mail info.vkg@vulkan.com